company confidential

秘

EcoFactory Co.,Ltd.

C タイプ

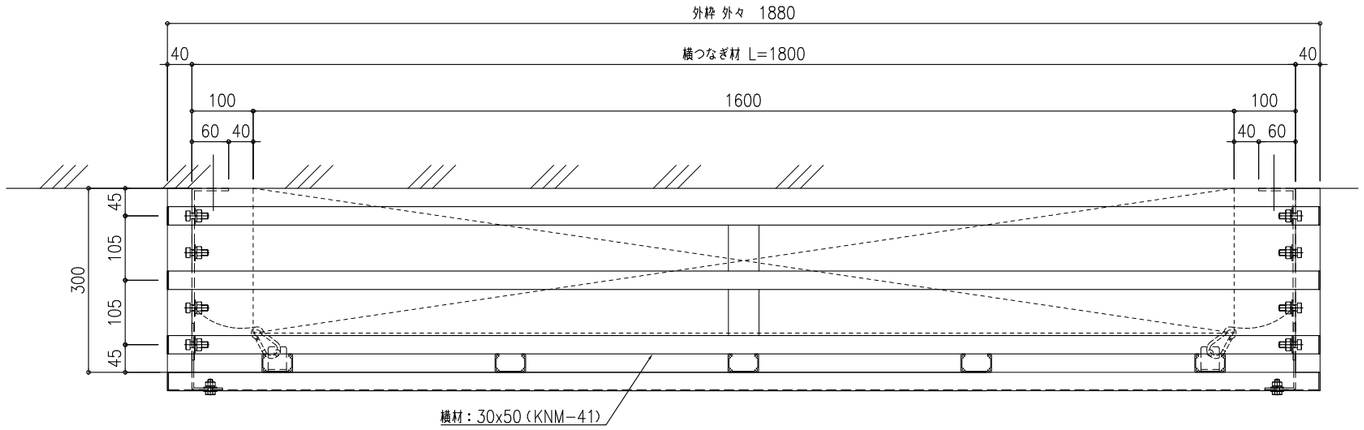

立 面 図

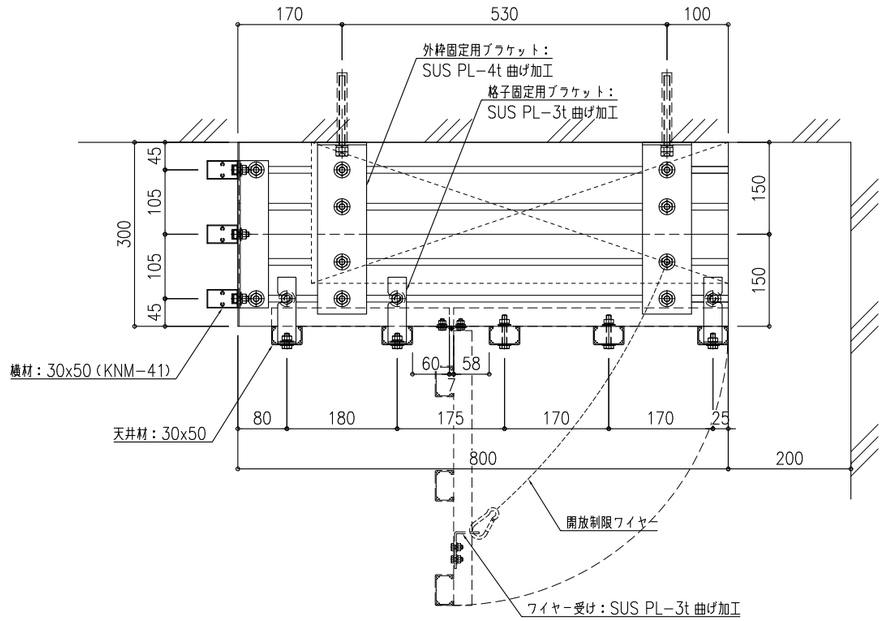

A−A 断面図

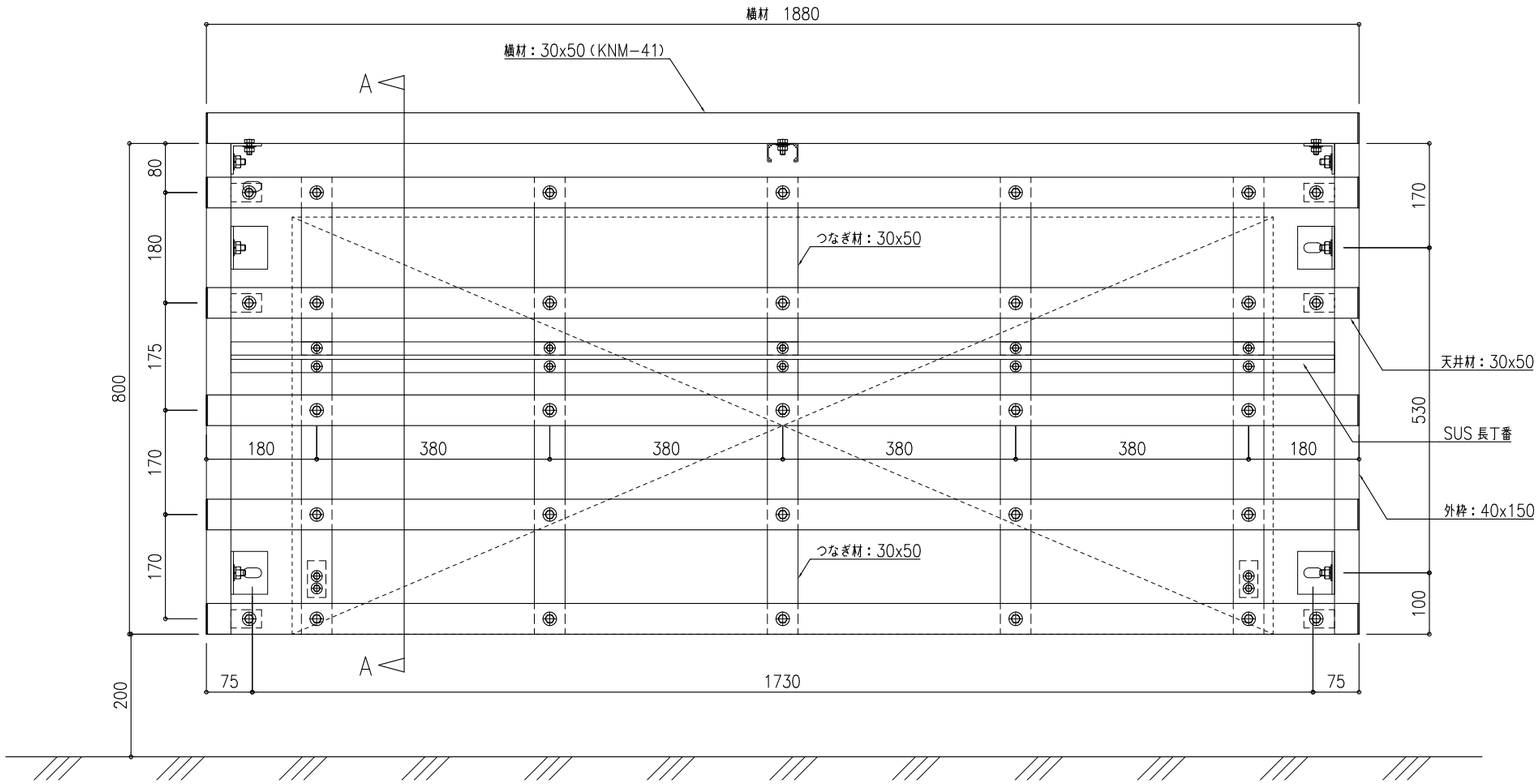

底 面 図

設置台数 ： **台

図名	**********	設計	製図
	防球格子　Cタイプ	検図	承認
備 考			
ecowin by EcoFactory http://ecofactory.jp e-mail:ecowin@ecofactory.jp		日付	'25.12.03
	尺度 A3：1/10	図番	C

© EcoFactory Co.,Ltd 2016

注：本図は、㈱エコファクトリーに帰属します。よって本図をエコファクトリーの許諾なく、複写・貸与・利用・公表・配布することを固く禁止します。注：本仕様書は、事前の予告なしに変更されることがあります。